1-163038-0 ✔ 有效

MATE-N-LOK | Commercial MATE-N-LOK

TE 内部编号 1-163038-0

Commercial MATE-N-LOK, Rectangular Power Connectors, Housing, Plug, Wire-to-Wire / Wire-to-Panel, 3 Position, 7.11mm [.28in] Centerline, Wire & Cable

在 TE 官网查看>

连接器 > 电源连接器 > 矩形电源 > 矩形电源连接器

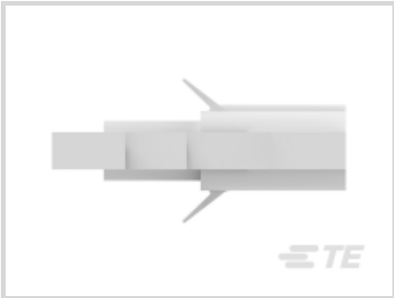

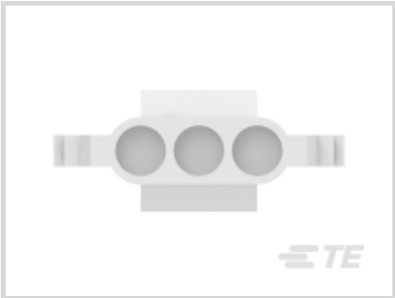

矩形电源连接器类型: **护套**

连接器和壳体类型: **插头**

连接器系统: **线到线, 线到面板, 线到面板**

Number of Positions: 3

中心线（间距）: 7.11 mm [.28 in]

产品特性

产品类型特性

矩形电源连接器类型	护套
连接器和壳体类型	插头
连接器系统	线到线, 线到面板, 线到面板
Sealable	否
连接器和端子端接到	电线和电缆

结构特性

Number of Positions	3
行数	1

电气特征

Operating Voltage	250 VAC

接触件特性

端子布局	直插式
壳体内的端子定位力	不带
端子类型	插座

端接特性

线缆端接方法	压接

机械附件

面板安装特性	带有
面板安装特性类型	锁紧支脚
连接器安装类型	面板安装

壳体特性

中心线（间距）	7.11 mm[.28 in]
壳体颜色	土黄色
外壳材料	尼龙

尺寸

面板厚度	.64 – 1.65 mm[.025 – .065 in]

使用环境

工作温度范围	-55 – 105 °C[-67 – 221 °F]

操作/应用

电路应用	电源和信号

识别标记

电路识别特性	带有

行业标准

UL 阻燃性等级	UL 94V-2
灼热丝额定值	标准件 - 非灼热丝
UL 等级	已认证, 获得认可
机构/标准号码	E28476
CSA 文件号	LR16455
经 VDE 测试	否
机构/标准	CSA, UL

包装特性

封装方法	Bag
封装数量	500

其他

适用于	插针（盖帽）护套

产品合规性

如需合规文档，请访问 TE 官网产品页面。>

欧盟RoHS指令2011/65/EU	符合
欧盟ELV指令2000/53/EC	符合
中国电器电子产品有害物质限制使用管理办法（China RoHS 2，工业和信息化部携七部委2016年第32号令	没有超出阈值的受限材料
欧盟REACH法规(EC) No. 1907/2006	欧洲化学品管理局最新发布的SvHCs候选清单: 2021年1月（211） SvHCs候选清单的声明更新至: 2021年1月（211） 不含REACH SVHC
卤素含量	低卤素 - 每种匀质材料的 Br、Cl、F、I < 900 ppm。也不含 BFR/CFR/PVC
焊接工艺能力	不适合采用焊接工艺

产品合规免责声明

此信息基于对供应商的合理调查以及TE对供应商提供的信息的现有认知。此信息可能发生变化。经TE确认符合欧盟RoHS的产品编号，产品均质材料中铅、六价铬、汞、PBB、PBDE、 DEHP、BBP、DBP和DIBP 的最大浓度不超过 0.1%，镉的最大浓度不超过 0.01%或符合指令2011/65/EU(RoHS2)及其修订指令规定的豁免。根据2011/65/EU 指令要求电子电气产品需要进行 CE 标识。元器件产品通常无需进行CE 标识。经 TE 确认符合欧盟 ELV 指令的产品编号，产品均质材料中，铅、六价铬和汞的最大浓度不超过0.1%，镉的最大浓度不超过 0.01%（按重量计算），或符合指令 2000/53/EC (ELV) 附录中规定的豁免。 关于欧盟REACH法规，TE 目前提供的此产品编号的物品中高度关注物质（SVHC）的信息是基于欧洲化学品管理局（ECHA）最新发布的“物品中物质的要求指南”，链接如下：https://echa.europa.eu/guidance-documents/guidance-on-reach

配套部件

TE 产品编号 1-163037-0
03P M-N-L.PIN.HSG.

TE 产品编号 151679
2 WAY M-N-L PIN HSG.NAT.

TE 产品编号 151680
2 WAY MATE-N-LOK SOC HSG NAT.

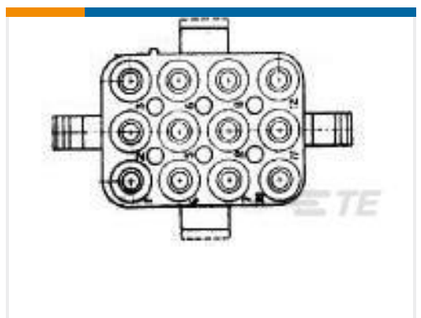

TE 产品编号 1-163032-0
MATEN LOK HOUSING

TE 产品编号 190995-1
BRAKE SWITCH ASSY

该系列中的其他产品 | Commercial MATE-N-LOK

压接电线插针、公端和套圈(3)

插入和拔出工具(5)

标准圆形连接器(4)

标准矩形连接器(10)

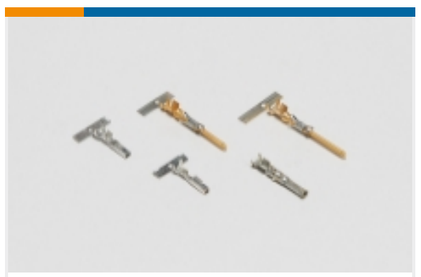

电源端子(129)

矩形电源连接器(171)

矩形盖帽(2)

矩形连接器壳体(17)

矩形连接器密封件(1)

线对板连接器端子(1)

连接器端子(26)

客户还购买了

TE 产品编号HDP26-18-21PN-L017
PLG, 21P, BLK, N, RNG, 20, P

TE 产品编号1207406001
DSPL-NR1-0-50MM

TE 产品编号114008-ZZ
EXT TOOL, SIZE 8, 8-10 AWG, N, GRN

TE 产品编号114010-ZZ
EXT TOOL, SIZE 12, 12 AWG, N, YEL

TE 产品编号1-163036-0
6P.MATE-N-LOK HSG

TE 产品编号1-163037-0
03P M-N-L.PIN.HSG.

TE 产品编号151679
2 WAY M-N-L PIN HSG.NAT.

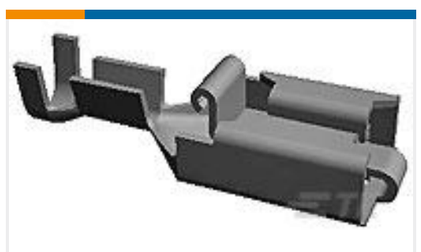

TE 产品编号1-160759-1
250 PL MKI REC. 20-15AWG PTBR

TE 产品编号1-2213362-4
RCPT ASSY,DIMMABLE PHOTOCONTROL,105C,3/4

TE 产品编号0411-336-1605
EXT TOOL, SIZE 16, 16-20 AWG, E, DRK BLU

文档

产品图纸

03P M-N-L.SOCK.HSG.

英文版本

CAD 文件

下载查看

ENG_CVM_1-163038-0_C.3d_igs.zip

英文版本

下载查看

ENG_CVM_1-163038-0_C.3d_stp.zip

英文版本

下载查看

ENG_CVM_1-163038-0_C.2d_dxf.zip

英文版本

3D PDF

英文版本

下载CAD文件代表我接受和同意**使用条款**。

机构认证

机构批件

英文版本